三葉サンリフト SL-500型

主要寸法図（単位：m/m）

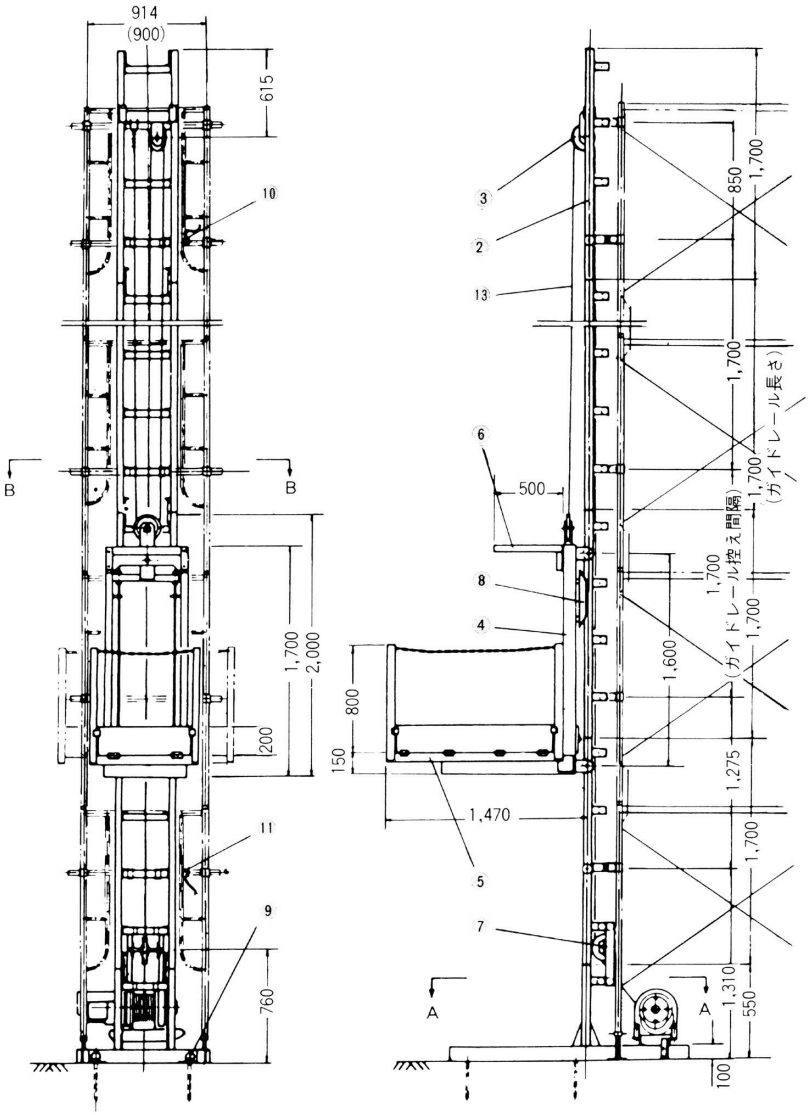

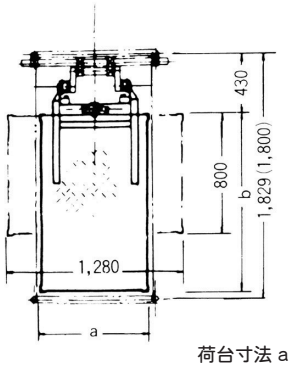

B-B矢視図

荷台寸法 a b
SL-500A型 0.8×1.28m
SL-500B型 1.5×1.2m
SL-500C型 0.6×1.28m

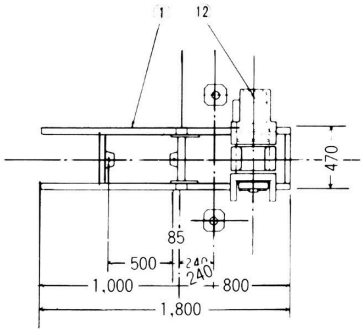

A-A矢視図

各部名称

No.	名　　称
1	ベ　ー　ス
2	ガイドレール
3	ヘッドシープ
4	昇降フレーム
5	荷　　台
6	荷台掛アーム
7	移動シープ
8	リミットスイッチ接触板
9	杭
10	過昇制限リミットスイッチ
11	過降制限リミットスイッチ
12	ウ　イ　ン　チ
13	ワイヤロープ

仕様

メーカー	三葉工業
型式	SL-500
積載荷重	500kg
最大揚程	60m
荷台広さ	1.28×0.8m　1.5×1.2m
昇降速度	15/18/min
電動機	2.5kW
操作方式	押しボタン式遠隔操作
ワイヤーロープ径	8φmm
安全装置	自動落下防止装置 過昇降停止リミット
電源	200/220V 3相交流

※ SL-1000型もあります。